MONARK EXERCISE AB

Ergomedic 874 E SE

14.04

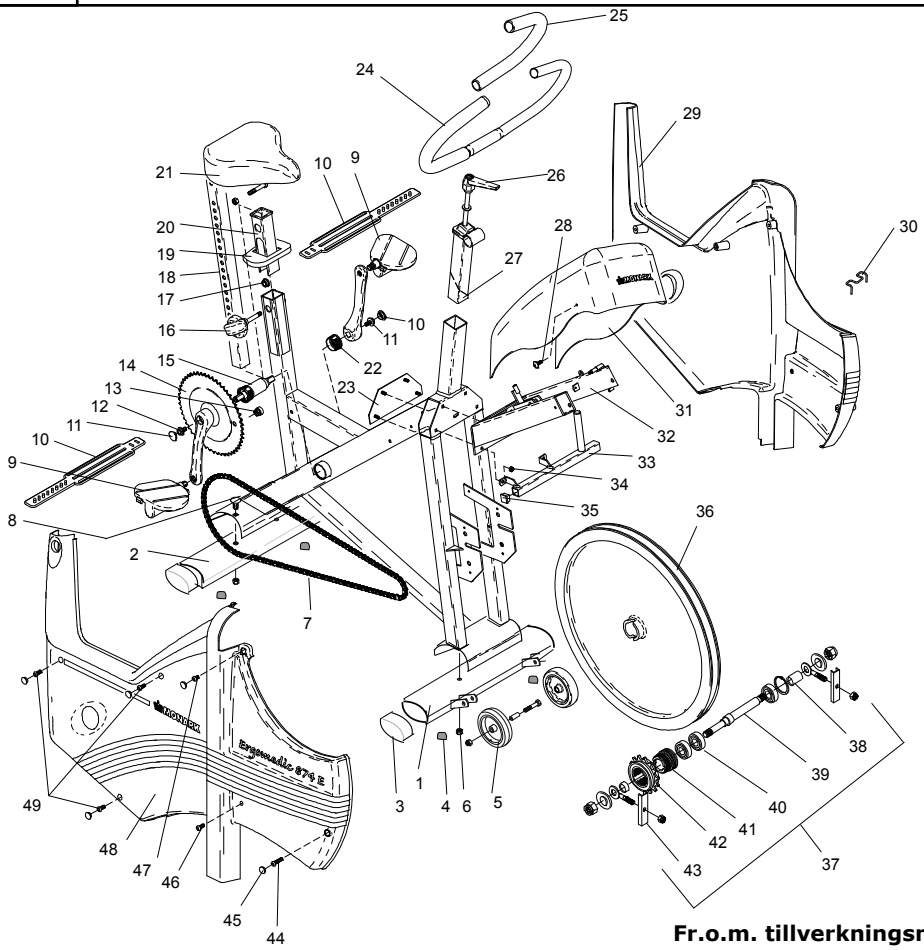

Fr.o.m. tillverkningsnummer: WBK 285390 H

Pos.	Ant.	Art. nr.	Beskrivning	Pos.	Ant.	Art. nr.	Beskrivning
1	1	9301-15	Stödrör, främre	25	1	9126-72	-Handtag blå, par
2	1	9301-16	Stödrör, bakre	26	1	9100-180	-Låsvred
3	4	9328-51	Ändavslutning för stödrör, blå	27	1	9300-291	-Expanderkil
4	4	9328-26	Stödfot	28	2	5675-9	Skruv
5	1	9328-37	Transporthjul, (par) kompl.	29	1	9394-71	Ramkåpa, vänster
6	4	5845	Låsmutter M8	30	1	9384-45	Linstyrning
7	1	9300-55	Kedja 1/2” x 1/8”, 116 l	31	1	9374-41	Instrumentkåpa
8	2	9300-12	Skruv MVBF M8x16 mm	32	1	9374-9	Belastningsram
9	1	9300-220	Pedal, par	33	1	9374-29	Vikthållare
10	1	9300-207	Rem för pedal, par	34	1	5843-9	Mutter M6
11	2	8523-2	Plastknopp	35	1	9302-28	Plastplugg
12	2	8523-115	Skruv M6S 8.8 M8 x 20 FZB	36	1	9300-3	Bromshjul
13	1	9326-164	Magnet	37	1	9300-24	Bromshjulsupphängning, kompl.
14	1	9300-430	Vevsats, komplett	38	1	9300-17	-Distanshylsa, 23 mm
15	1	8966-175	Kassettvevlager	39	1	9300-18	-Navaxel
	1	9300-133	Låsratt, komplett	40	3	91001-6	-Kullager 6001-2z
16	1	9300-122	-Låsratt	41	1	9106-14	-Anslutning
17	1	9300-134	-Tryckbricka, kompl. med O-ring	42	1	9106-13	-Frikrans
18	1	9300-138	Sadelstolpe	43	1	9000-12	-Kedjesträckare (par)
19	1	9300-123	Toppkåpa	44	1	5683	Skruv M5x75 mm
20	1	9300-115	Sadelrörsbussning	45	10	9306-12	Plastplugg
21	1	4994-5	Sadel	46	2	5673-9	Skruv M5x12 mm
	1	9300-114	-Sadelklamma	47	1	5681	Skruv M5
22	1	8966-176	Adapter till Shimanovevlager	48	1	9374-70	Ramkåpa, höger
23	1	9374-60	Fästplåt för belastningsram	49	3	5671-19	Skruv M5x20 mm
24	1	9300-280	Styre kompl. med styrstam				

MONARK EXERCISE AB

Ergomedic 874 E SE

14.04

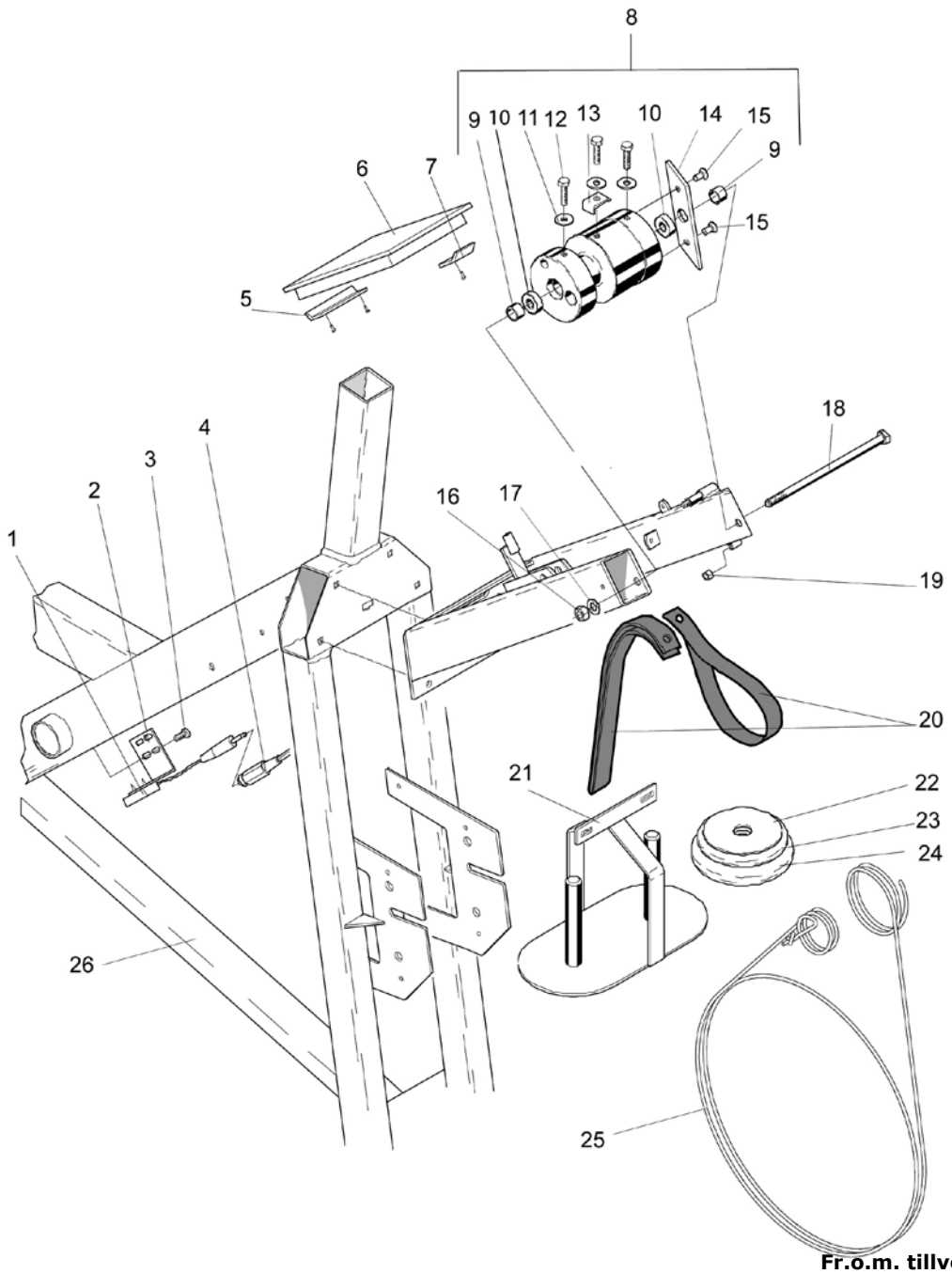

Fr.o.m. tillverkningsnummer: WBK 285390 H

Pos.	Ant.	Art. nr.	Beskrivning	Pos.	Ant.	Art. nr.	Beskrivning
1	**1**	**9326-162**	**Sensor**		**1**	**5878**	-Bricka
2	**1**	**9326-166**	**Sensorfäste**	**16**	**1**	**5844**	**Mutter M8**
3	**2**	**9326-59**	**Skruv**	**17**	**1**	**5864**	**Bricka M8**
4	**1**	**9326-263**	**Kabel**	**18**	**1**	**14374**	**Skruv M8 x 160 mm**
5	**1**	**9374-172**	**Fästbleck**	**19**	**1**	**9374-12**	**Dämpare**
6	**1**	**9374-170**	**Digitalmätare**	**20**	**1**	**9324-26**	**Upphängningsrem**
7	**1**	**9374-171**	**Fäste**	**21**	**1**	**9324-25**	**Viktkorg, 1 kg**
8	**1**	**9374-20**	**Spänncentrum, komplett**	**22**	**4**	**9102-30**	**Vikt, 0,1 kg**
9	**2**	**9127-37**	-Distanshylsa	**23**	**1**	**9102-27**	**Vikt, 0,5 kg**
10	**2**	**19088-6**	-Kullager, 608-2z	**24**	**4**	**9102-26**	**Vikt, 1 kg**
11	**2**	**5862**	-Bricka	**25**	**1**	**9384-47**	**Bromslina, komplett**
12	**3**	**14323-9**	-Skruv M6 x 16 mm	**26**	**1**	**9301-5**	**Ram**
13	**1**	**9324-70**	-Låsbricka		**1**	**9339-98**	**Pulsbälte**
14	**1**	**9374-21**	-Lägesstopp				
15	**2**	**14379**	-Skruv M6 x 16 mm				